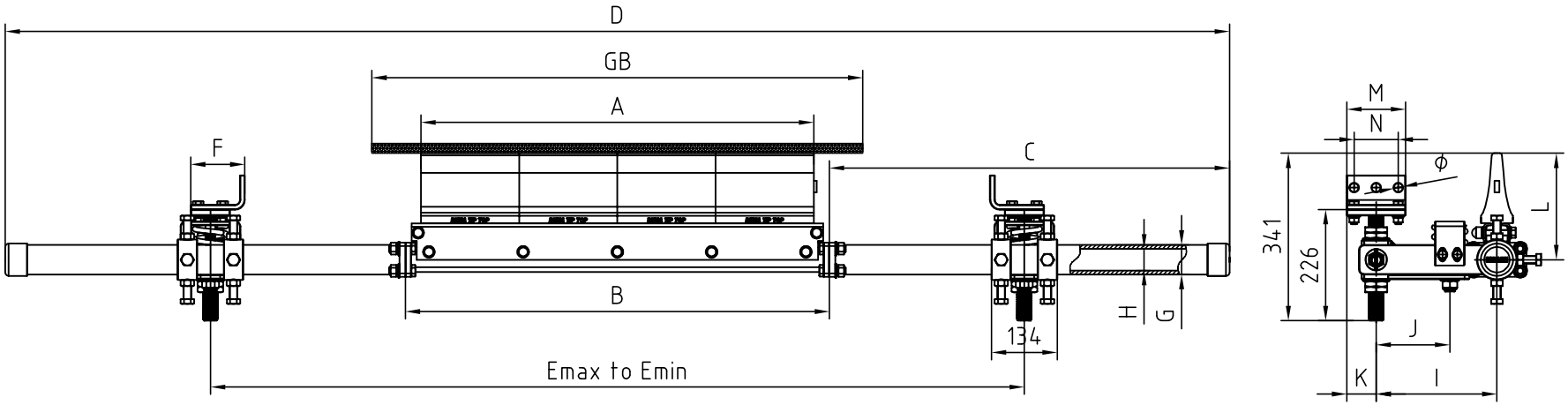

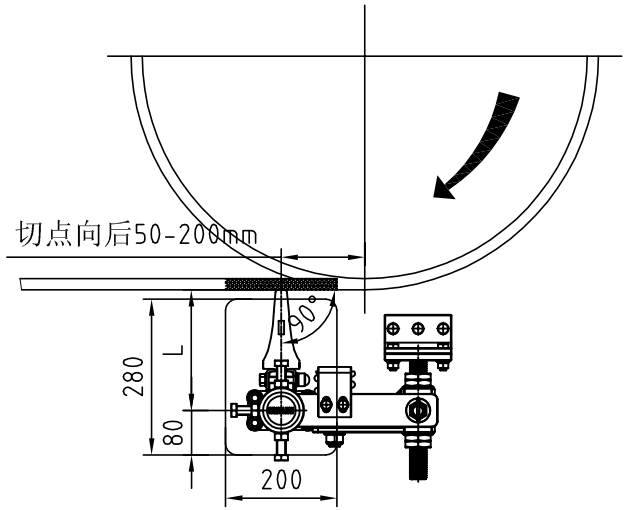

Drawing without existing steel construction and welding plate
Install the opening size 200X280mm

借(通)用件登记
描　图
描　校
旧底图总号
底图总号
签　字
日　期

REMACLEAN HP-UE 标准型产品规格参数表：（单位：mm)

Beltwidth（GB）	mass [kg]	A	B	Number of scraper segment	C	D	E max up to E min	F	G	H	I	J	K	L	M	N	Ø
1400	88	1200	1264	6	815	2890	2510-1380	110	60	40	246	150	60	217	120	90	18

标记	处数	更改文件号	签名	日期	REMACLEAN HP-UE B1400 标准型	REMA TIPTOP 清扫器
设计		标准化			阶段标记 / 数量 1 / 重量 / 比例	组装构件
校对		审定				蒂普拓普（天津）橡胶技术有限公司
审核						
工艺		批准			共 1 张　第 1 张	